# INSTRUKCJA MONTAŻU

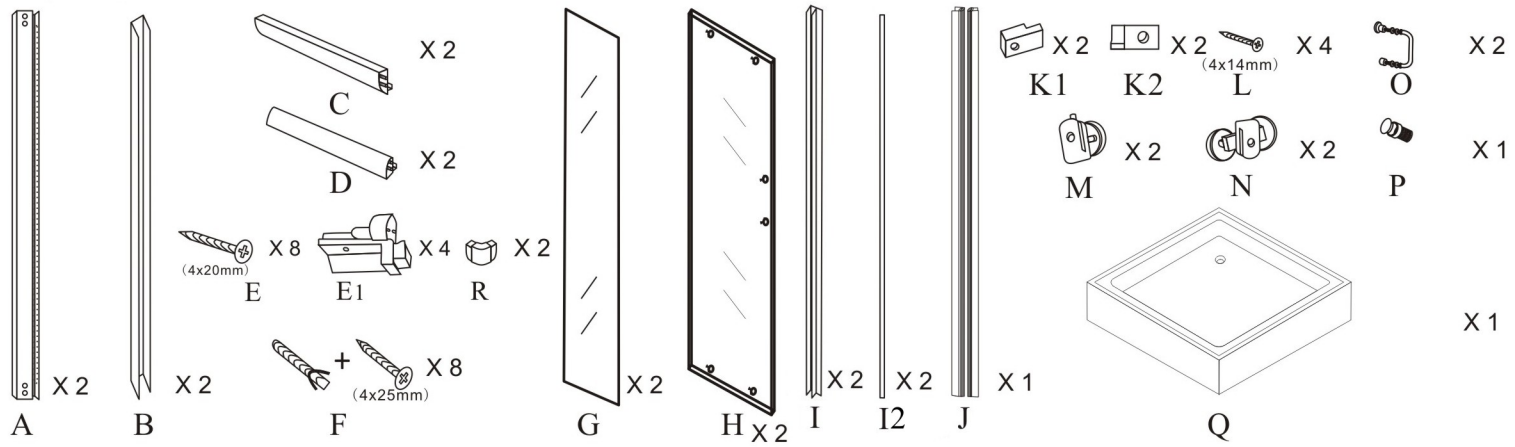


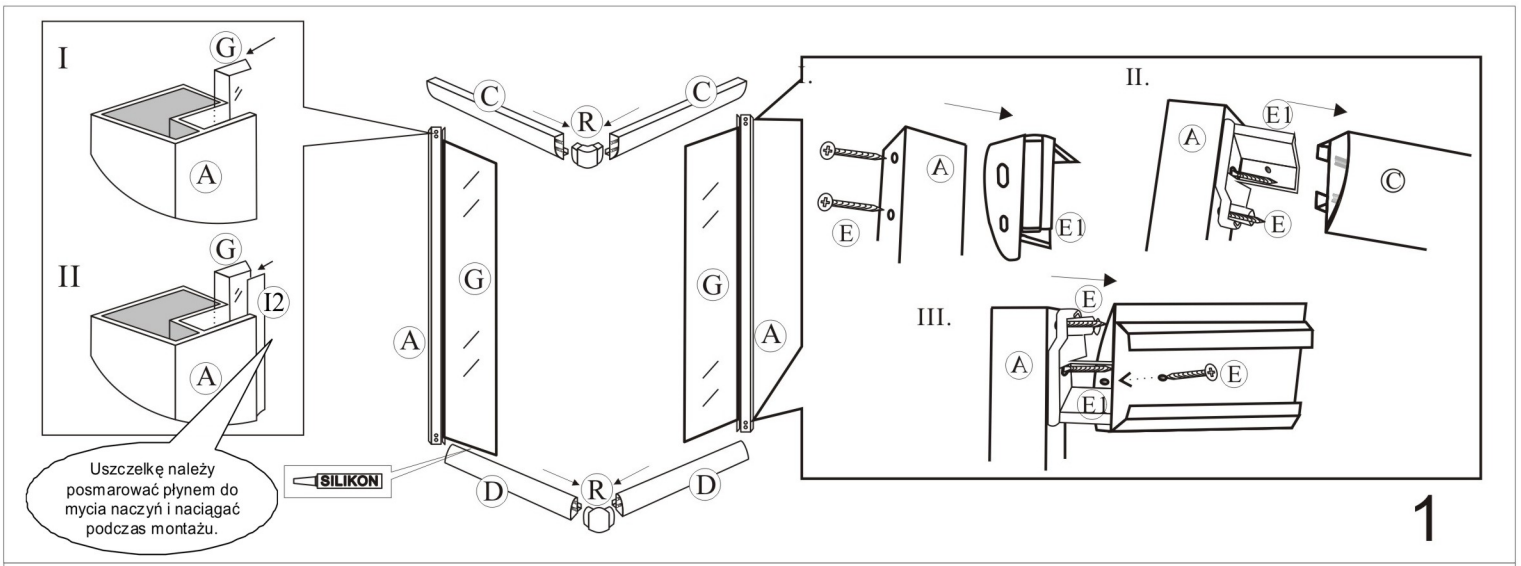


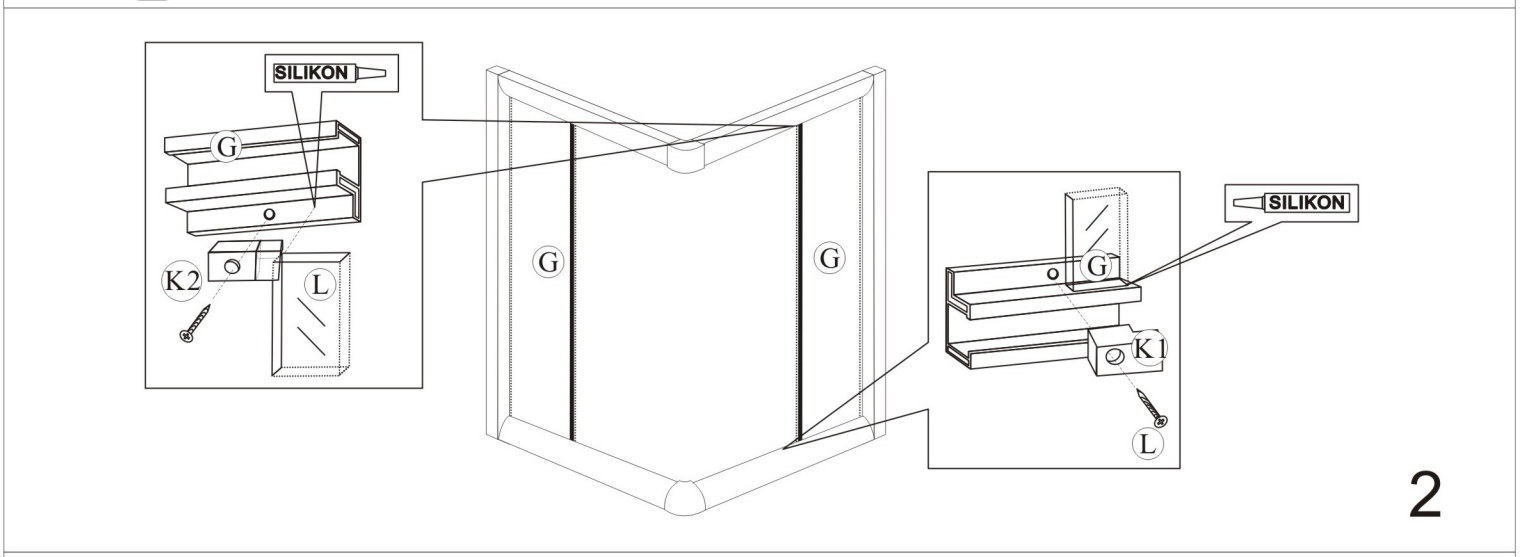


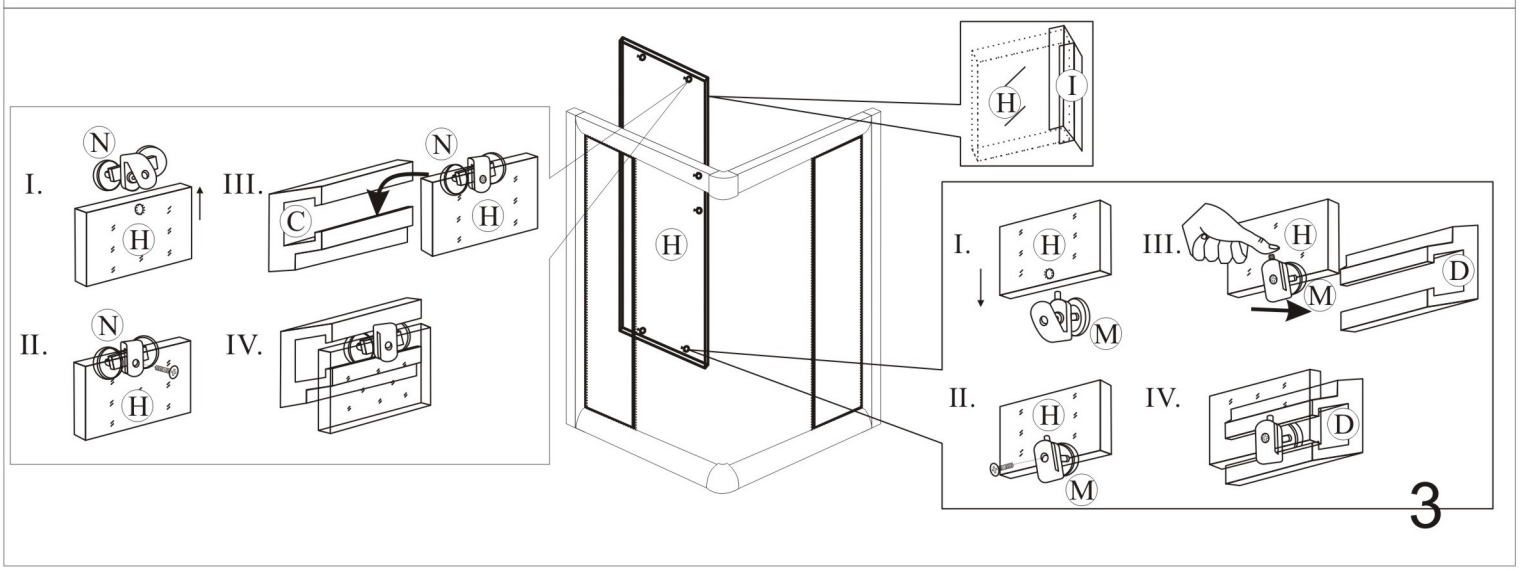

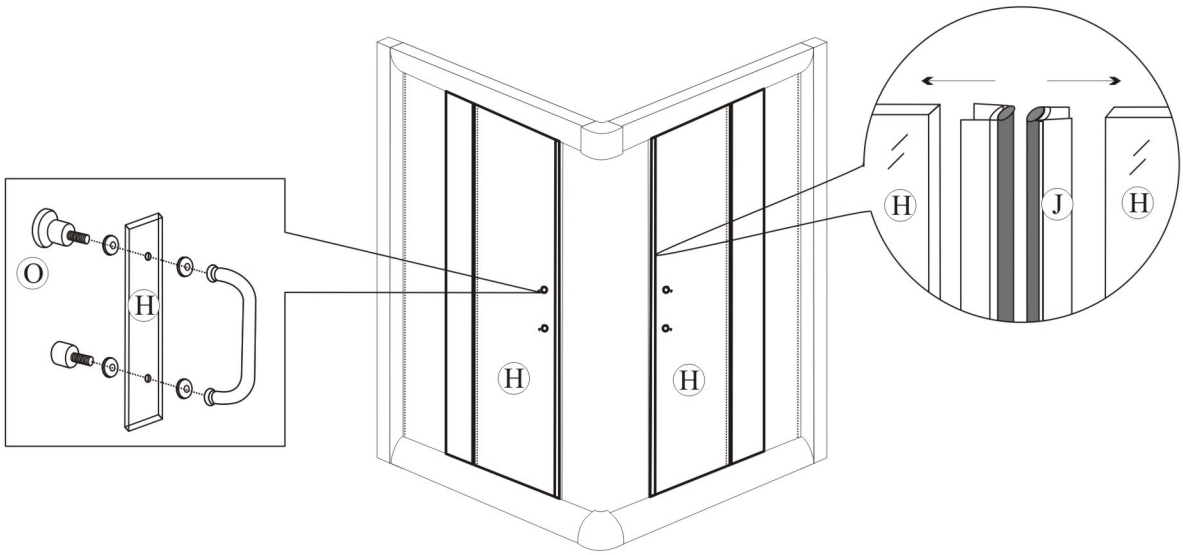


4

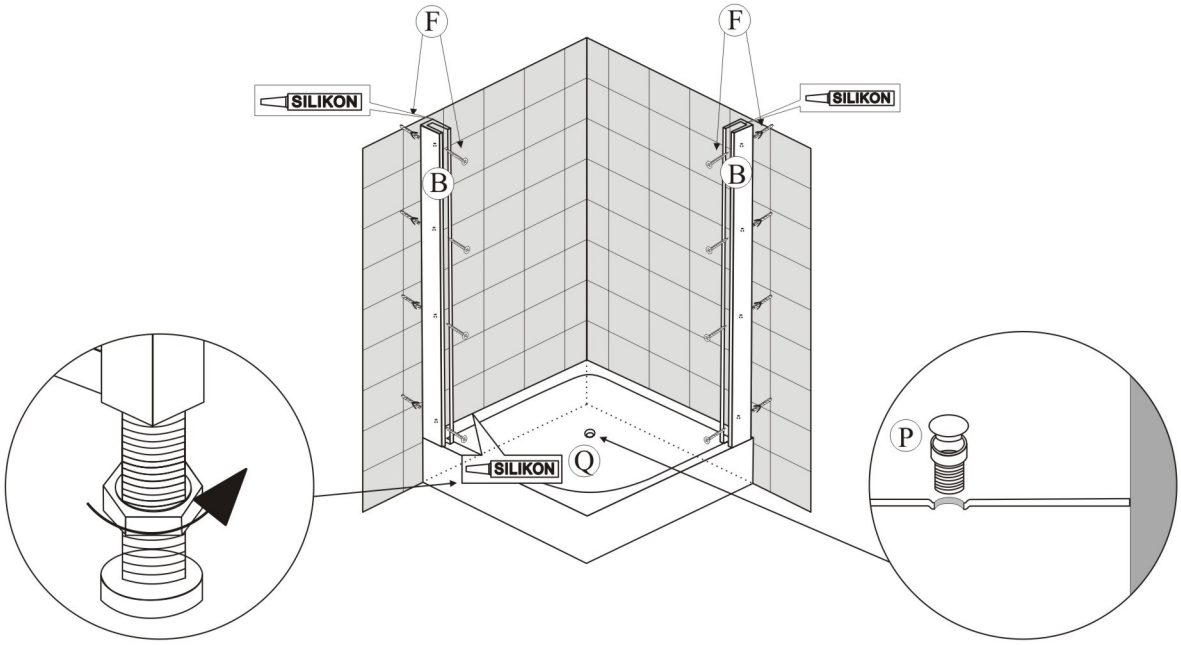


5

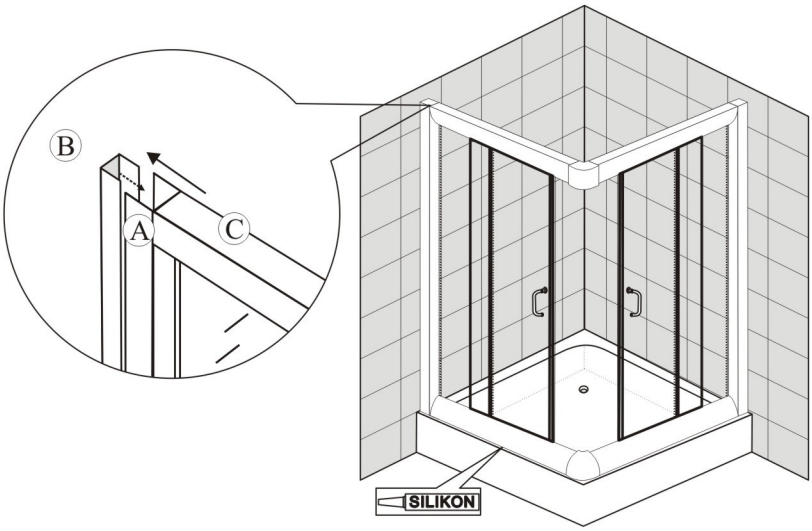


6